Mode d'emploi

HOME DELUXE
WIR MACHEN ZUHAUSE

Chaise rembourrée salle à manger IKALO



Mode d'emploi original

ATTENTION

Avant le montage et la mise en service, lire attentivement et intégralement la notice. Elle contient des informations importantes sur le montage et l'utilisation.

IMPORTANT :
À CONSERVER POUR TOUTE RÉFÉRENCE ULTÉRIEURE. LIRE ATTENTIVEMENT !

Table des matières

1. Généralités 3
1.1. Aperçu des produits 3
1.2. Remarques générales 3
1.3. Garantie 3
2. Informations sur le mode d'emploi 3
2.1. Disponibilité du mode d'emploi 3
2.2. Informations sur la traduction 4
2.3. Groupes cibles du mode d'emploi 4
2.4. Explication des symboles 4
2.5. Généralités sur le mode d'emploi 4
2.6. Utilisation conforme à l'usage prévu 4
2.7. Consignes générales de sécurité 5
3. Caractéristiques du produit 6
3.1. Données techniques 6
4. Contenu de la livraison 6
5. Montage 7
5.1. Consignes de sécurité 7
6. Application 8
6.1. Consignes de sécurité 8
6.2. Première mise en service 8
6.3. Exploitation 8
6.4. Lieu de stockage 9
7. Dépannage 9
8. Maintenance et entretien 9
9. Élimination des déchets 9

Chère cliente, cher client

Nous te remercions d'avoir choisi un produit de **Home Deluxe GmbH**. Nous te souhaitons beaucoup de plaisir avec ta nouvelle chaise rembourrée salle à manger IKALO.

Le mode d'emploi t'aide à mettre en service, à utiliser et à entretenir le produit. Le mode d'emploi et les consignes de sécurité doivent être lus attentivement et intégralement. Respecte ces consignes afin d'éviter tout danger.

1. Généralités

1.1. Aperçu des produits

modèle :
Chaise rembourrée salle à manger IKALO | ID d'article : 20716 | Variantes ID : 49714
Gris
Chaise rembourrée salle à manger IKALO | ID d'article : 20717 | Variantes ID : 49715
Crème
Chaise rembourrée salle à manger IKALO | ID d'article : 20718 | Variantes ID : 49716
marron clair

1.2. Remarques générales

Pour répondre à nos exigences, nous améliorons constamment la qualité, simplifions l'utilisation ou adaptons les produits aux souhaits des clients. En raison de ces changements, la version actuelle du mode d'emploi se trouve sur notre site Internet.

Le terme "produit" est utilisé dans le mode d'emploi de la "chaise rembourrée salle à manger IKALO".
se tourne.

1.3. Garantie

Les droits légaux de responsabilité pour vices et de garantie s'appliquent à partir de la date d'achat.
Home Deluxe GmbH décline toute responsabilité pour les dommages résultant du non-respect du mode d'emploi. Les réclamations résultant d'une utilisation non conforme sont exclues de la garantie. En cas de défaut du produit, adresse-toi par écrit à notre service clientèle via le formulaire de contact sur notre site Internet, en indiquant le nom du produit, le numéro de série et une photo de la plaque signalétique :

Home Deluxe GmbH
Schanzeweg 2
32312 Lübbecke
Allemagne
Tél. : +49 (0)5743 6181-0
www.home-deluxe-gmbh.de

Si tu as d'autres questions, notre service clientèle se tient à ta disposition via le formulaire de contact.

2. Informations sur le mode d'emploi

2.1. Disponibilité du mode d'emploi

Le mode d'emploi fait partie intégrante du produit et doit être conservé dans son intégralité et à proximité immédiate du produit.

2.2. Informations sur la traduction

Le mode d'emploi original a été rédigé en allemand. Pour toute autre langue disponible, il s'agit d'une traduction de la version allemande.

Groupes cibles du mode d'emploi

Le mode d'emploi doit être lu et respecté par toute personne impliquée dans l'une des activités ou l'utilisation suivantes :

- Déballage
- Montage / Installation
- Mise en service / fonctionnement
- Maintenance / contrôle / entretien
- Dépannage / réparation
- Élimination

2.3. Explication des symboles

Symbole	Explication des symboles
	**AVERTISSEMENT** Ce symbole indique les dangers potentiels pouvant entraîner des blessures graves ou mortelles. Avant de procéder au montage ou à l'utilisation, il faut lire la remarque correspondante.
	**INFO** Ce symbole donne des indications importantes et signale des dommages matériels. Prenez-en connaissance avant d'effectuer l'étape de montage ou d'application correspondante afin de comprendre les problèmes et d'éviter les dommages.
	**Lire le mode d'emploi** Le symbole indique qu'il faut lire attentivement le mode d'emploi avant de procéder au montage/à l'installation et/ou à l'utilisation de l'appareil.

2.4. Généralités sur le mode d'emploi

Le mode d'emploi se rapporte à la chaise rembourrée salle à manger IKALO. Il contient des informations importantes sur le montage, l'installation, le fonctionnement, l'entretien et le nettoyage. Le mode d'emploi, et en particulier les consignes de sécurité, doivent être lus attentivement avant la mise en service du produit, et doivent être conservés soigneusement. N'utilisez le produit que comme décrit dans ce mode d'emploi afin d'éviter toute blessure ou tout dommage accidentel. Si tu transmets le produit à un tiers, tu dois également lui remettre ce mode d'emploi.

2.5. Utilisation prévue

Le produit est de haute qualité, a une longue durée de vie et est exclusivement destiné ou adapté à un usage privé dans des proportions raisonnables et habituelles. En outre, notre produit n'est **pas** destiné à un usage commercial. Une utilisation commerciale n'est autorisée qu'avec l'accord écrit de Home Deluxe GmbH.

Le produit est destiné à être utilisé comme siège dans le salon, la salle à manger.

N'utilise le produit que comme décrit dans ce mode d'emploi. Toute autre utilisation est considérée comme non conforme et peut entraîner des dommages matériels ou corporels. Le fabricant

n'assume aucune responsabilité pour les dommages qui résultent ou ont résulté d'une utilisation non conforme ou incorrecte.

2.6. Consignes générales de sécurité

Indications générales sur les dangers



- Assure-toi que toutes les pièces ne s o n t pas endommagées. Les pièces endommagées présentent un risque de déformation et peuvent influencer la sécurité et le fonctionnement.
- Ne place le produit que sur une surface sûre, plane et solide.
- Ne modifie pas le produit
- Vérifie la fixation à intervalles réguliers.

Danger pour les enfants



- Éloigne les enfants des matériaux d'emballage. Il y a notamment un risque d'étouffement !
- La livraison contient de petites pièces qui peuvent être avalées ou provoquer des blessures graves.
- **Risque de basculement !** Le produit n'est pas un jouet pour enfants, ni un mur d'escalade ou un équipement sportif. Le produit peut tomber s'il est soumis à une charge unilatérale, la conséquence pouvant être la mort.
- Les enfants peuvent se blesser en jouant avec le produit ou en se hissant par le produit.
- Ne place pas le produit directement ou à proximité immédiate d'une aire de jeu.
- Explique aux enfants comment utiliser correctement le produit et ne les laisse jamais sans surveillance pendant qu'ils jouent.
- Veille à ce que les jeunes enfants ne mettent pas de petites pièces dans leur bouche.

Risque de blessure
Une manipulation incorrecte du produit peut entraîner des blessures.



- Avant chaque utilisation, vérifie que le produit ne présente pas de dommages visibles.
- Ne pas modifier la construction du produit. Toute modification doit faire l'objet d'une autorisation écrite du fabricant et être effectuée conformément aux instructions.
- Si le produit est endommagé, il ne doit plus être utilisé.

Risque d'endommagement



- Une manipulation inappropriée du produit peut entraîner des dommages.
- N'ouvre pas l'emballage avec des objets tranchants (par ex. couteau, ciseaux ou autres), cela pourrait endommager le produit. Soyez prudent lors de l'ouverture.
- N'utilise pas le produit à proximité d'une source de chaleur ou d'une flamme nue.

3. Caractéristiques du produit

3.1. Données techniques

IKALO	
Dimensions (L x P x H)	51,5 x 59 x 80 cm
Assise (L x P x H)	51 x 42 x 38 cm
Poids	5,8 kg
Capacité de charge	max. 120 kg
Matériau (structure)	Métal
Matériau (tissu)	100% polyester

4. Contenu de la livraison

Vérifier que l'emballage n'est pas endommagé à la livraison. En outre, immédiatement après le déballage, vérifier que la livraison est complète et que le produit et tous les composants sont en parfait état. Ne monte le produit que si le contenu de la livraison est complet et non endommagé.

Composants/pièces

No.	Description	Nombre	Images
1	Assise	1	
2	Pied supérieur	1	
3	Support en bas	1	
4	Vis longue	4	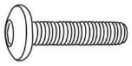
5	Vis courte	1	
6	Clé Allen	1	

5. Montage

-lisez attentivement les instructions suivantes.

5.1. Consignes de sécurité

Toutes les informations relatives à la sécurité et à la santé doivent être lues.

Risque de blessure

Une manipulation incorrecte lors du montage peut entraîner des blessures.

- Veuillez vous assurer que le paquet est ouvert par le haut. Fais très attention en ouvrant le paquet, car il contient des pièces fragiles.
- Ne place le produit que sur une surface sûre, plane et solide.
- Utilise le matériel de montage fourni.
- Les erreurs d'utilisation, les erreurs de montage ou les dommages causés par le montage sont exclus de la garantie.
- Il faut au moins 2 personnes pour monter le produit.
- Porte des vêtements de protection, tels que des chaussures de sécurité et des gants de protection, lors du montage.

Illustration	Étape de construction
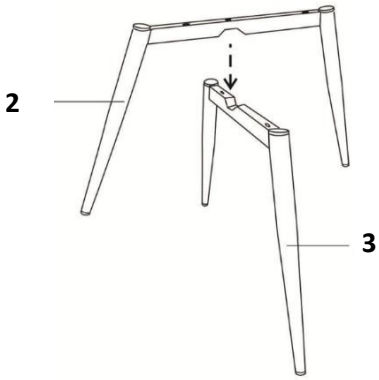	**Étape 1** -Croise le bâti du haut (**2**) au milieu du bâti du bas (**3**).
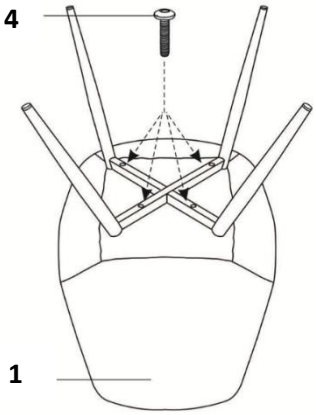	**Étape 2** - Recouvre le sol d'une couverture pour éviter d'endommager le tissu. - Tourne l'assise (**1**) à l'envers. - Retourne la structure croisée (**2/3**). - Maintiens le support sur l'assise (de bas en haut), le trou du support et le filetage de l'assise doivent coïncider. - Visse la chaise avec 4x vis (**3**).

Illustration	Étape de construction
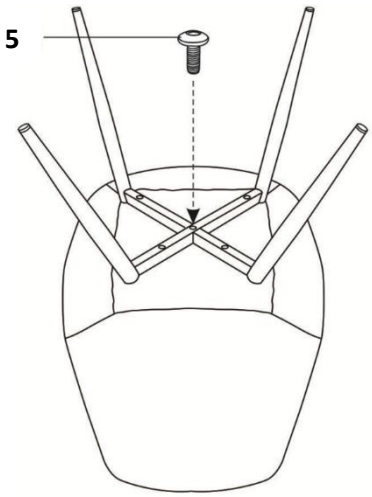	**Étape 3** - Visse la structure au centre avec la vis (**5**).
	**Étape 4** -Chaise déjà montée.

6. Application

6.1. Consignes de sécurité

Les informations suivantes relatives à la sécurité et à la santé doivent être lues attentivement.

Risque de blessure
Une manipulation inappropriée lors de l'utilisation peut entraîner des blessures.



- N'utilise pas un produit endommagé.
- Ne pas modifier le produit.
- Le produit n'est pas un jouet pour enfants, ni un mur d'escalade ou un équipement sportif. Il est interdit aux enfants de jouer avec le produit.
- Vérifie la fixation à intervalles réguliers.

6.2. Première mise en service

Avant la première utilisation, vérifier que le produit n'est pas endommagé. Le produit ne doit être utilisé que s'il n'est pas endommagé.

6.3. Exploitation

Vérifie avant d'utiliser le produit,

-l 'état correct.

6.4. Lieu de stockage

- Stocke le produit dans un endroit aussi protégé que possible des intempéries, bien aéré et sec.

7. Dépannage

Si les dysfonctionnements suivants apparaissent pendant le fonctionnement, veuillez vérifier les causes d'erreur suivantes à l'aide du tableau suivant. Si les mesures indiquées ne permettent pas de résoudre le problème, mettre le produit hors service.

Erreur	Cause possible	Solution
Le produit vacille ou oscille	- Le produit repose sur un sol inégal - Les vis de fixation se sont desserrées - Le produit est trop sollicité	- Placer le produit sur une surface plane - Serrer les vis de fixation - Respecter les limites de charge

Si un autre problème survient avec le produit, contacte-nous.

8. Maintenance et entretien

Nettoie les surfaces avec un chiffon humide et un produit de nettoyage doux. N'utilise pas de produits de nettoyage agressifs ou de nettoyeurs à haute pression pour le nettoyage.

Respecte également les consignes du fabricant du produit de nettoyage.

9. Élimination

- Mettre au rebut le produit et tous ses composants conformément aux réglementations locales et nationales, afin d'éviter tout dommage à l'environnement.
- Nos emballages sont fabriqués à partir de matériaux respectueux de l'environnement. Ils peuvent être recyclés et servir ainsi de matières premières précieuses. Elimine les matériaux d'emballage (cartons, emballages sales, etc.) séparément et dans les règles de l'art, conformément aux prescriptions nationales en vigueur.
- Contacte le fabricant en cas d'incertitude quant à l'élimination.
- Tu peux également obtenir des informations sur l'élimination correcte auprès des centres d'élimination locaux.

Home Deluxe GmbH
Chemin de retranchement 2
32312 Lübbecke Allemagne
Tél. : +49 (0)5743 6181-0
www.home-deluxe-gmbh.de

GA-074-00-IKALO
2023/03